INSTALACJA WODY

STAROSTWO POWIATOWE
W Staszowie
ul. Józefa Piłsudskiego 7
28-200 Staszów

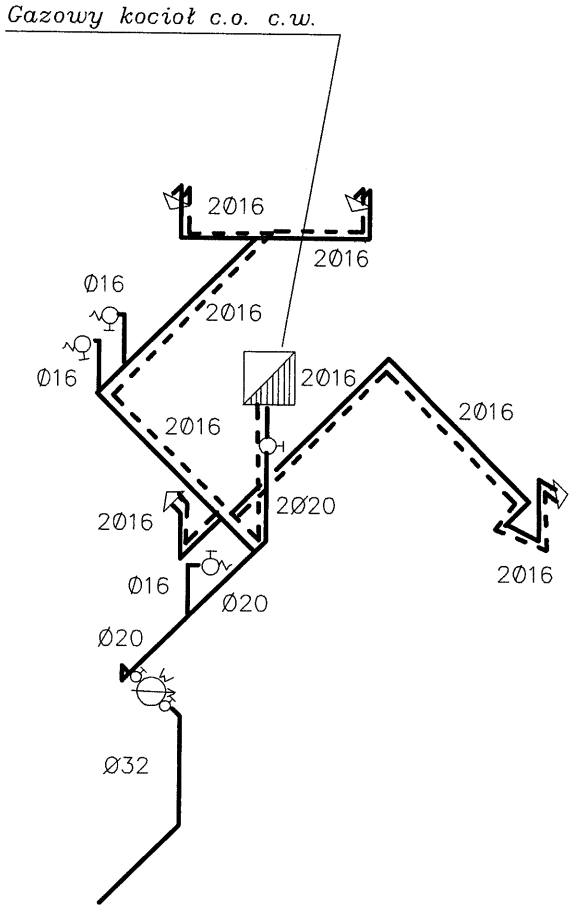

Spec: INSTALACJE SANITARNE	Skala: 1:100
Obiekt: Bud obsługi turystycznej i sprzedaży produktów lokalnych z sanitariatami ogólnodostępnymi Adres: Szydłów	Rys Nr. 6
Temat: Instalacja wody	Data: 10.09.19
mgr inż. Stanisław KOWALCZEWSKI Uprawnienia bud. Nr 96/Tbg/81	
inż. Grażyna KOWALCZEWSKA Uprawnienia bud. Nr1857/Lb/83	

PARTER 1:100

STAROSTWO POWIATOWE
w Staszowie
ul. Józefa Piłsudskiego 7
28-200 Staszów

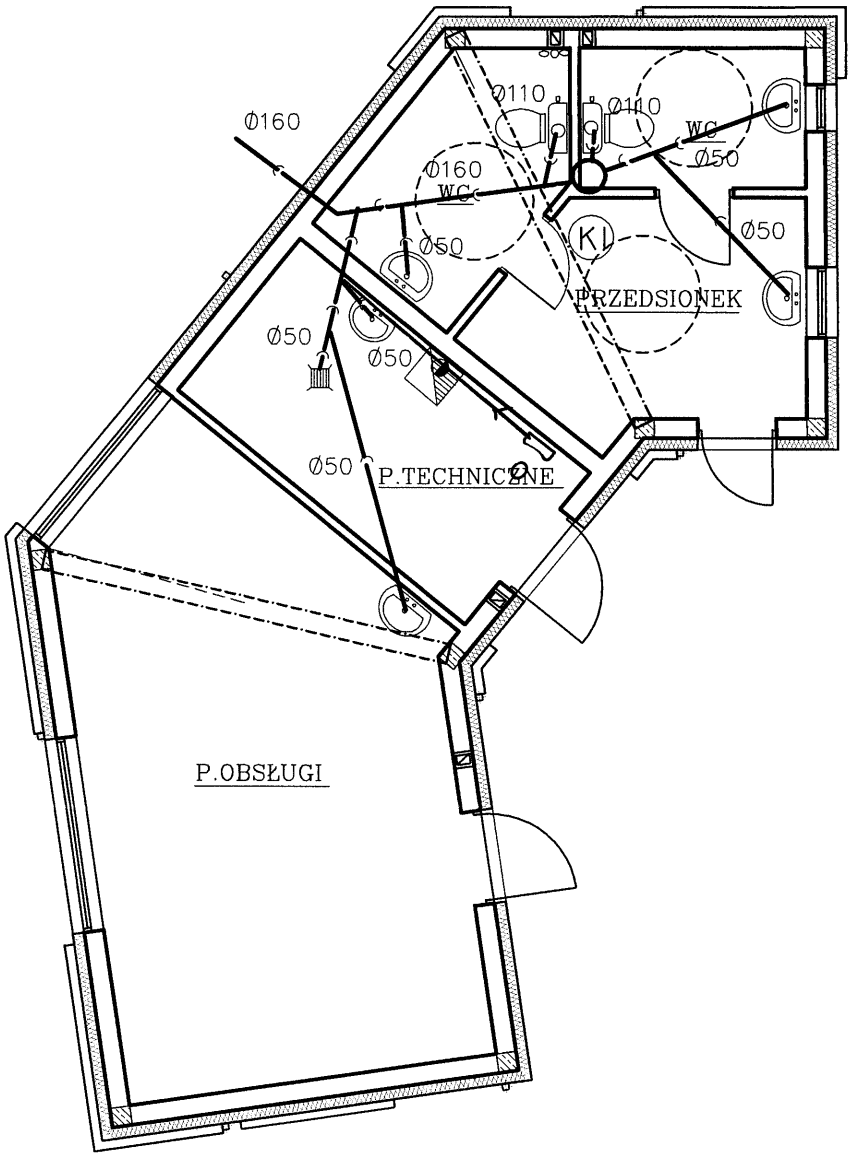

KANALIZACJA

Spec: INSTALACJE SANITARNE	Skala: 1:100
Obiekt: Bud obsługi turystycznej i sprzedaży produktów lokalnych z sanitariatami ogólnodostępnymi Adres: Szydłów	Rys Nr. 7
Temat: Kanalizacja	Data: 10.08.19
mgr inż. Stanisław KOWALCZEWSKI Uprawnienia bud. Nr 96/Tbg/81	
inż.Grażyna KOWALCZEWSKA Uprawnienia bud. Nr 1857/Lb/83	

KANALIZACJA

STAROSTWO POWIATOWE
W Stalowej Woli
ul. Józefa Piłsudskiego 7
23-200 Stalowa Wola

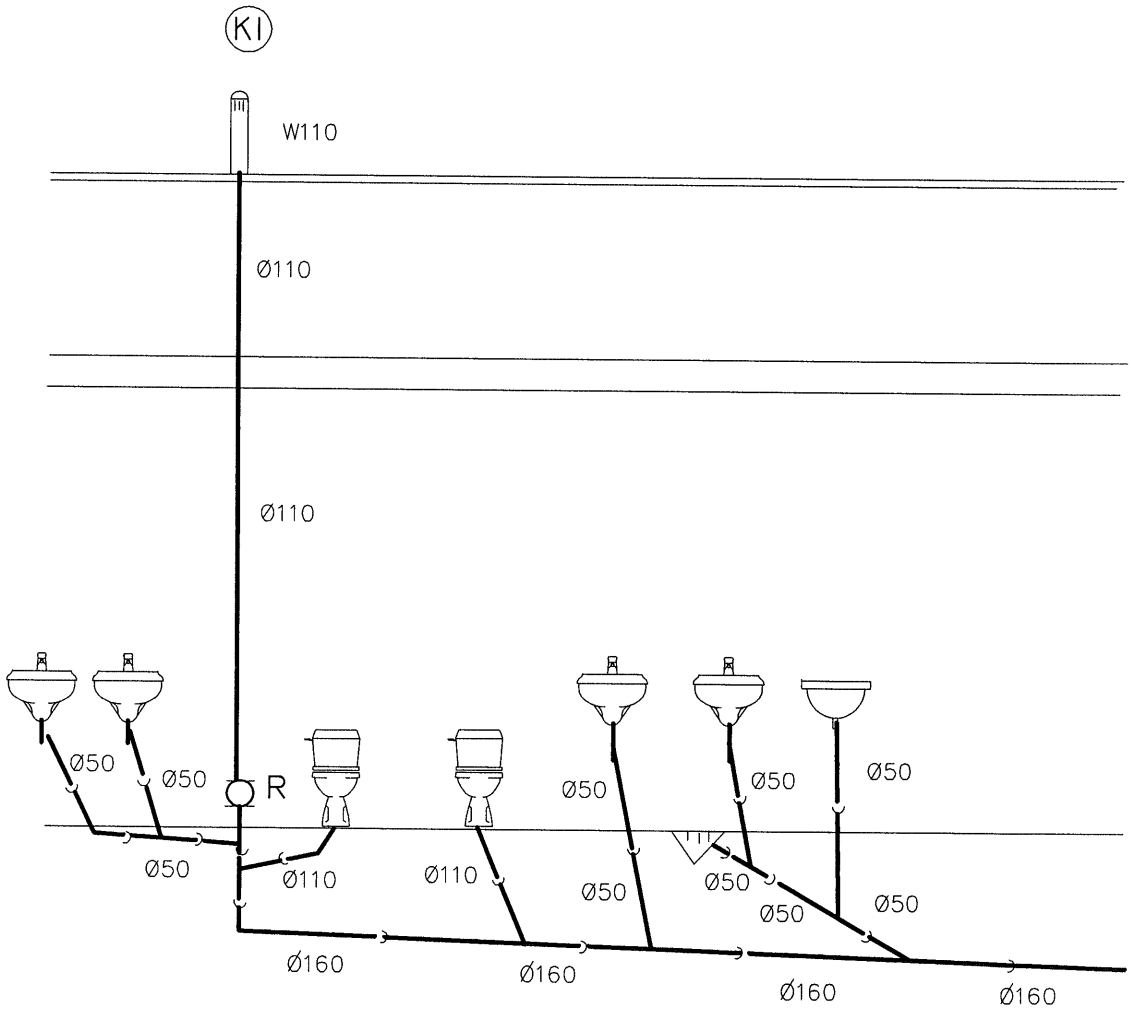

Spec: INSTALACJE SANITARNE	Skala:
Obiekt: Bud obsługi turystycznej i sprzedaży produktów lokalnych z sanitariatami ogólnodostępnymi Adres: Szydłów	Rys Nr. 8
Temat: Kanalizacja	Data: 10.08.19
mgr inż. Stanisław KOWALCZEWSKI Uprawnienia bud. Nr 96/Tbg/81	
inż. Grażyna KOWALCZEWSKA Uprawnienia bud. Nr1857/Lb/83	

33

PARTER 1:100

STAROSTWO POWIATOWE
W Staszowie
ul. Józefa Piłsudskiego 7
28-200 Staszów

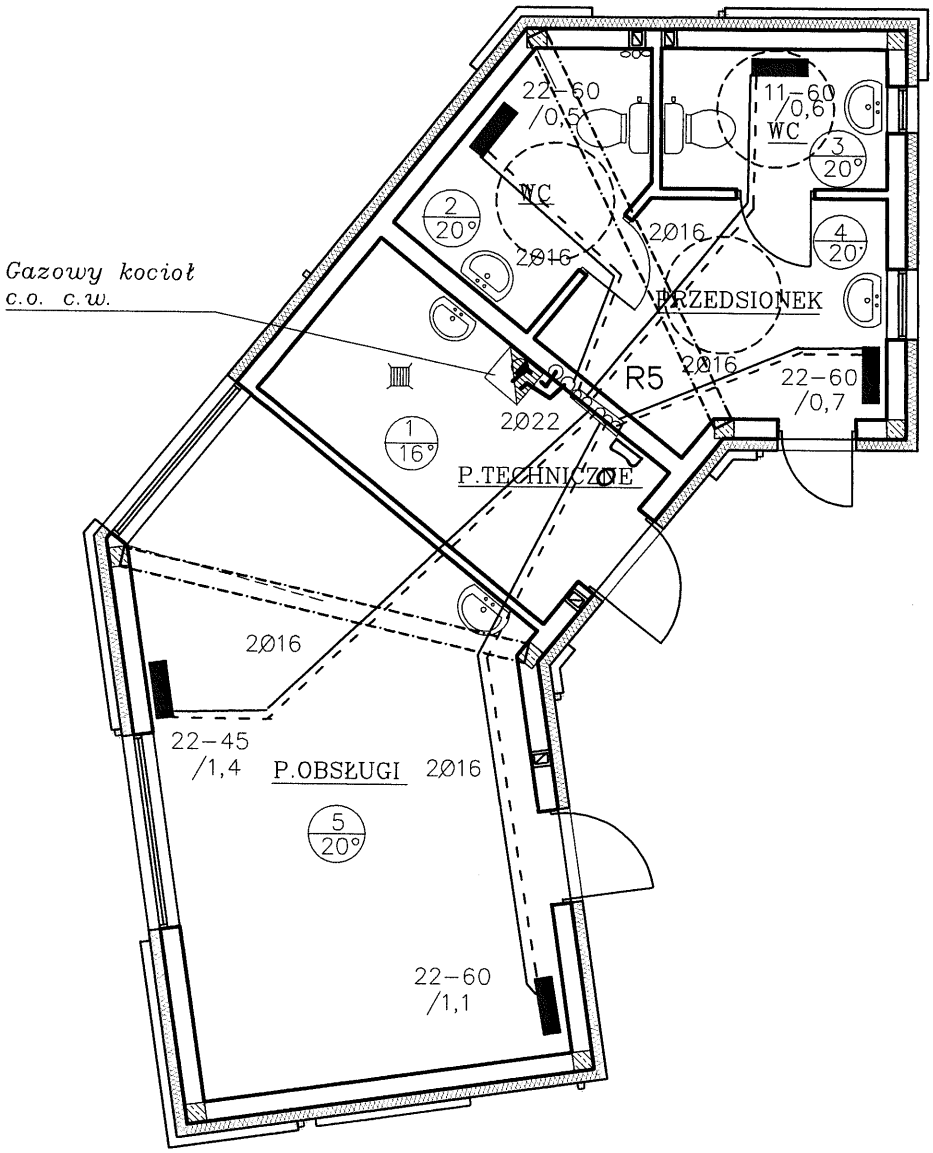

INSTALACJA C.O.

Spec: INSTALACJE SANITARNE	Skala: 1:100
Obiekt: Bud obsługi turystycznej i sprzedaży produktów lokalnych z sanitariatami ogólnodostępnymi Adres: Szydłów	Rys Nr. 9
Temat: Instalacja c.o.	Data: 10.08.19
mgr inż. Stanisław KOWALCZEWSKI Uprawnienia bud. Nr 96/Tbg/81	
inż.Grażyna KOWALCZEWSKA Uprawnienia bud. Nr 1857/Lb/83	

3A

STAROSTWO POWIATOWE
w Staszowie
ul. Józefa Piłsudskiego 7
28-200 Staszów

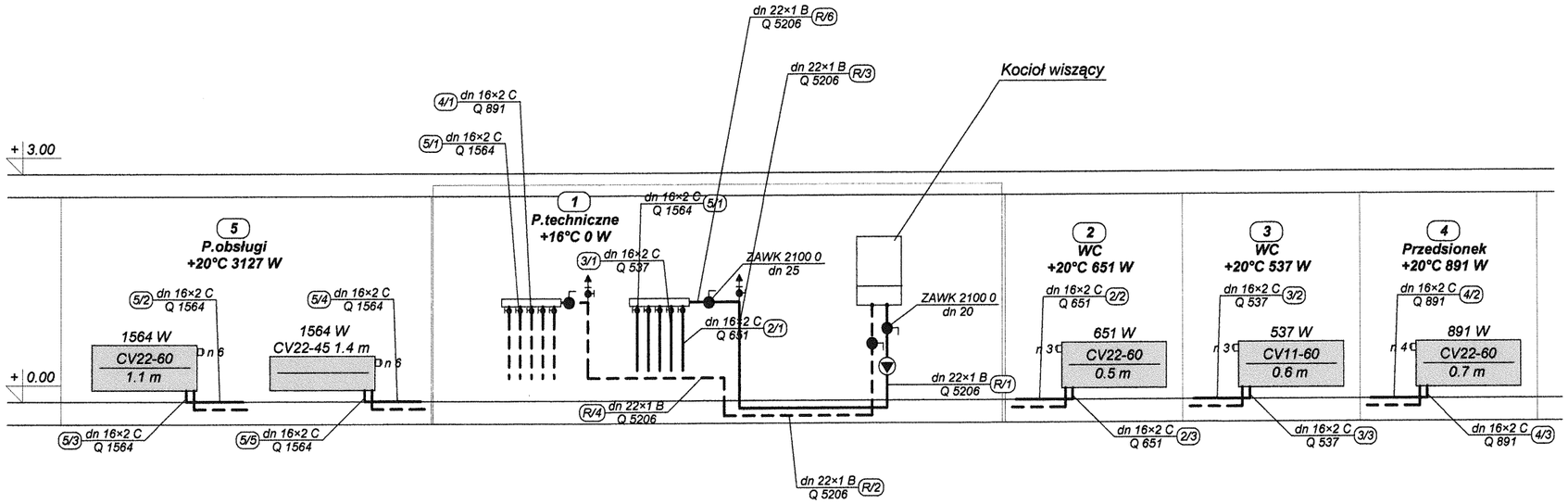

Spec: INSTALACJE SANITARNE	Rys Nr 10
Obiekt: Bud obsługi turystycznej i sprzedaży produktów lokalnych z sanitariatami ogólnodostępnymi Adres: Szydłów	Data 10.09.19
Temat: Instalacja c.o.	
mgr inż. Stanisław KOWALCZEWSKI Upr bud Nr. 96/Tbg/81	
inż. Grażyna KOWALCZEWSKA Upr bud Nr.1857/Lb/83	

SCHEMAT REGULACJI

ZESTAW OBEJMUJE:

- Wyłącznik prądu
- Zwór bezpieczeństwa gazu z wbudowanym regulatorem ciśnienia pilotem palnika i trmoparą
- Regulator wysokości płomienia
- Zapalacz piezoelektryczny
- Termostat bezpieczeństwa przed nadmiernym przegrzaniem
- Ręczny zawór napełniający
- Termomanometr
- Zawór bezpieczeństwa 3atn
- Membranowe naczynie wzbiorcze 8l
- Pompę UPS 15/45
- Zabezpieczenie pompy
- PrzełącznikLATO/ZIMA
- Wymiennik woda-woda
- Zawór elektr z czujnikiem
- Trójdrożny zawór elektr

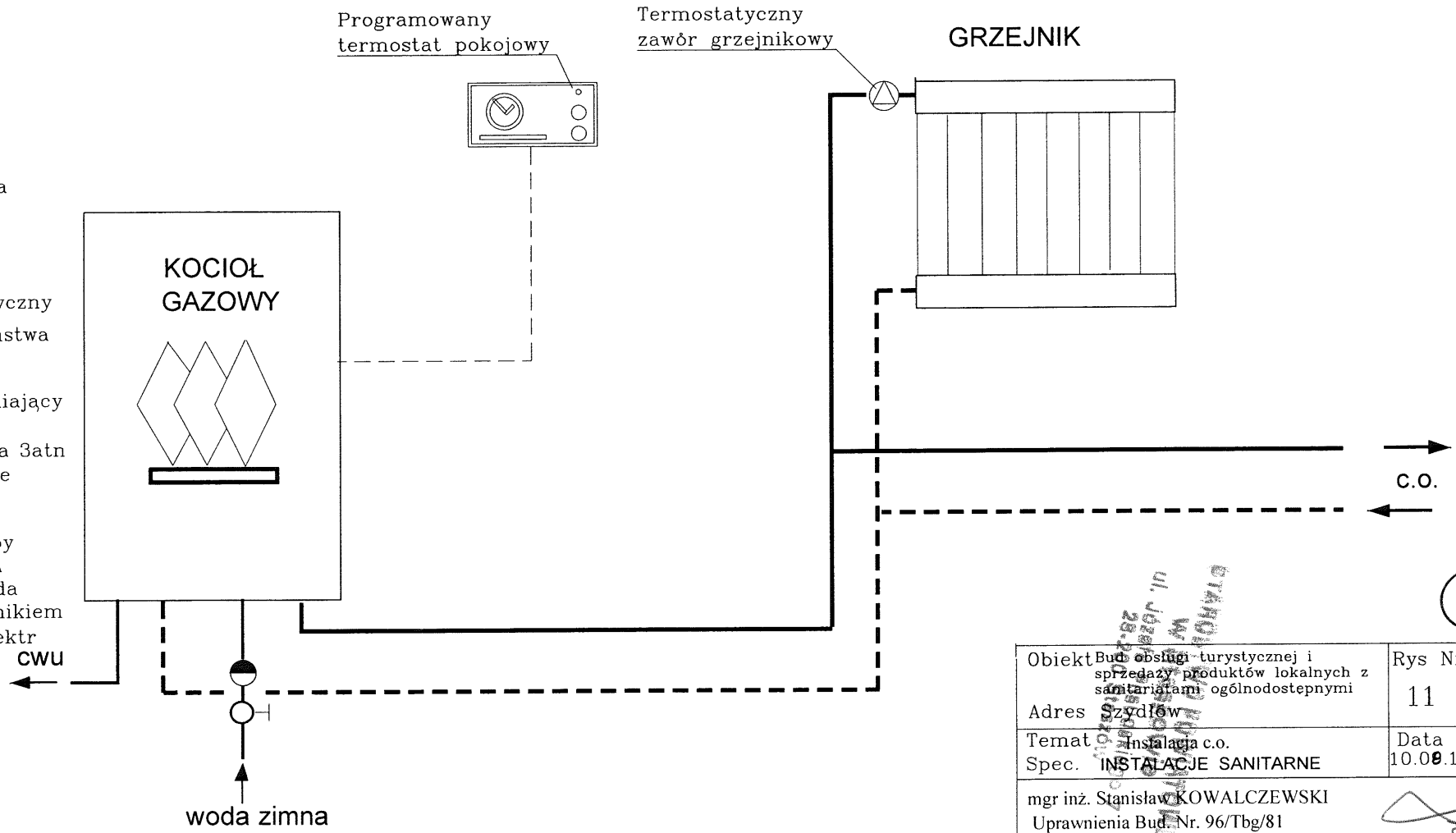

35

Obiekt Bud. obsługi turystycznej i sprzedaży produktów lokalnych z sanitariatami ogólnodostępnymi Adres Szydłów	Rys Nr 11
Temat Instalacja c.o. Spec. INSTALACJE SANITARNE	Data 10.09.19
mgr inż. Stanisław KOWALCZEWSKI Uprawnienia Bud. Nr. 96/Tbg/81	
inż. Grażyna KOWALCZEWSKA Uprawnienia Bud. Nr1857/Lb/83	

36

PARTER 1:100

STAROSTWO POWIATOWE
W Staszowie
ul. Józefa Piłsudskiego 7
28-200 Staszów

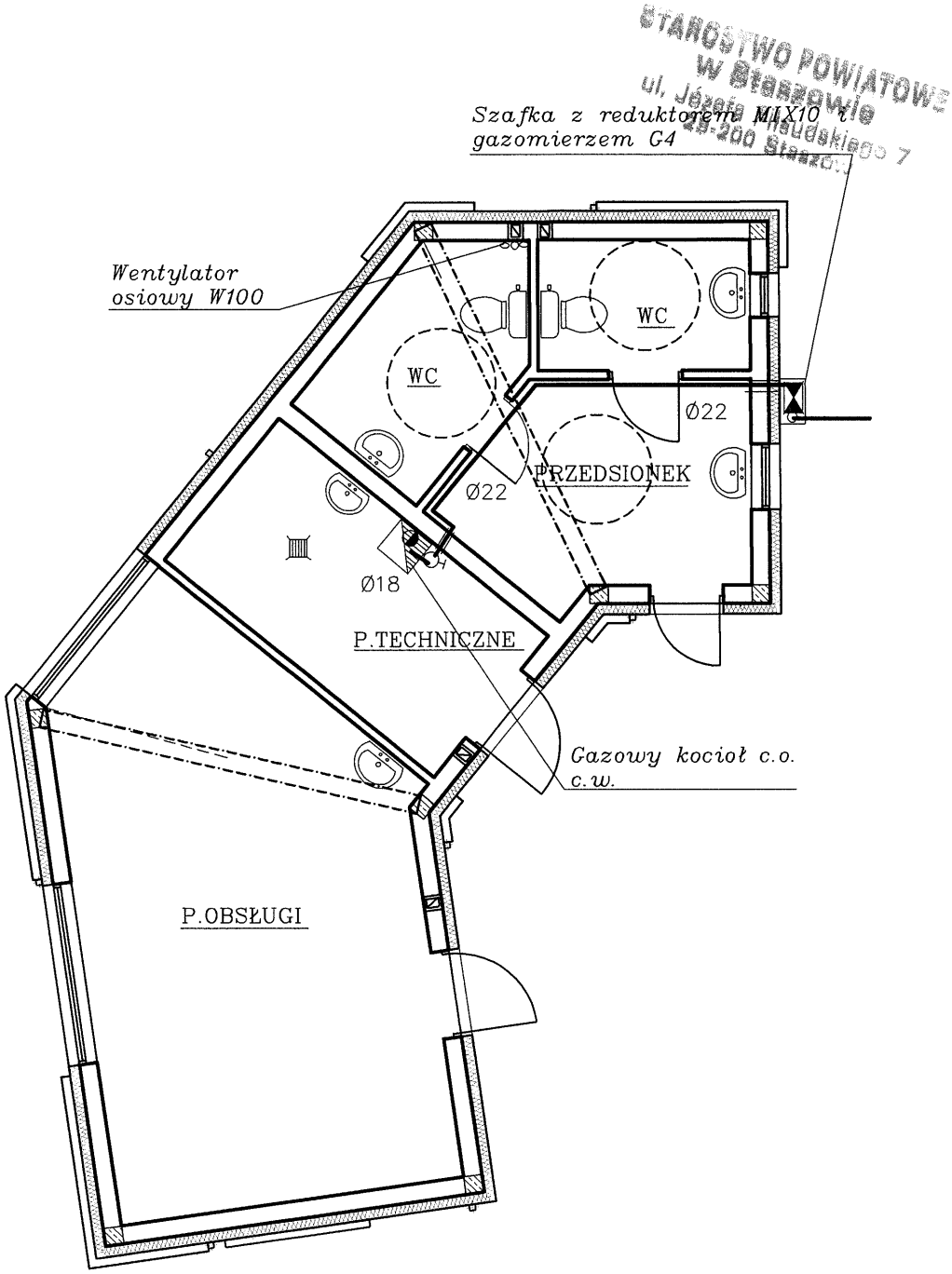

INSTALACJA GAZU

Spec: INSTALACJE SANITARNE	Skala: 1:100
Obiekt: Bud obsługi turystycznej i sprzedaży produktów lokalnych z sanitariatami ogólnodostępnymi Adres: Szydłów	Rys Nr. 12
Temat: Instalacja gazu	Data: 10.09.19
mgr inż. Stanisław KOWALCZEWSKI Uprawnienia bud. Nr 96/Tbg/81	
inż.Grażyna KOWALCZEWSKA Uprawnienia bud. Nr 1857/Lb/83	

37

INSTALACJA GAZU

STAROSTWO POWIATOWE
W Stąszowie
ul. Józefa Piłsudskiego 7
26-200 Stąszów

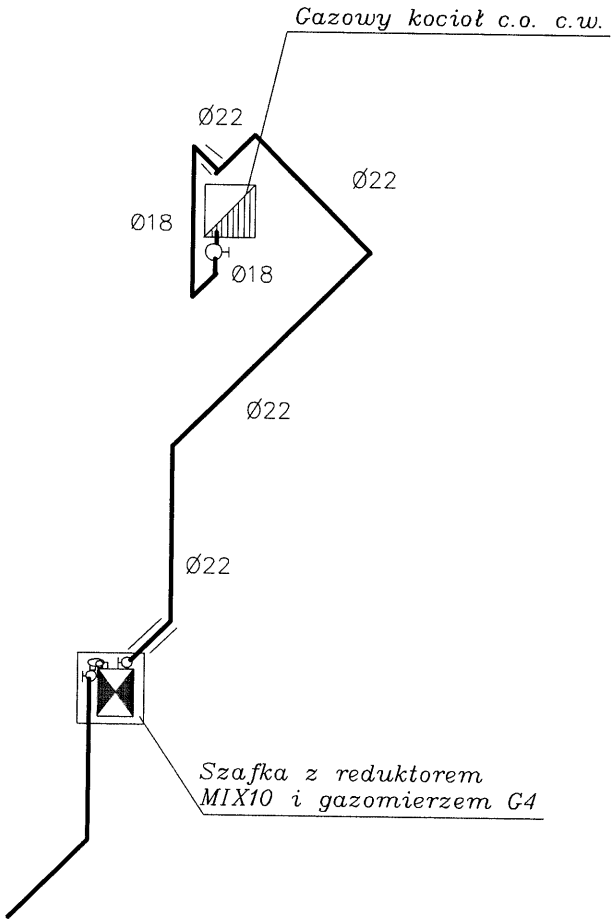

Spec: INSTALACJE SANITARNE	Skala: 1:100
Obiekt: Bud obsługi turystycznej i sprzedaży produktów lokalnych z sanitariatami ogólnodostępnymi Adres: Szydłów	Rys Nr. 13
Temat: Instalacja gazu	Data: 10.09.19
mgr inż. Stanisław KOWALCZEWSKI Uprawnienia bud. Nr 96/Tbg/81	
inż. Grażyna KOWALCZEWSKA Uprawnienia bud. Nr1857/Lb/83	

PUNKT REDUKCYJNO - POMIAROWY W SKRZYNCE GAZOWEJ

(38)

PRZEPUSTOWOŚĆ NOMINALNA 4 lub 6 m3/h

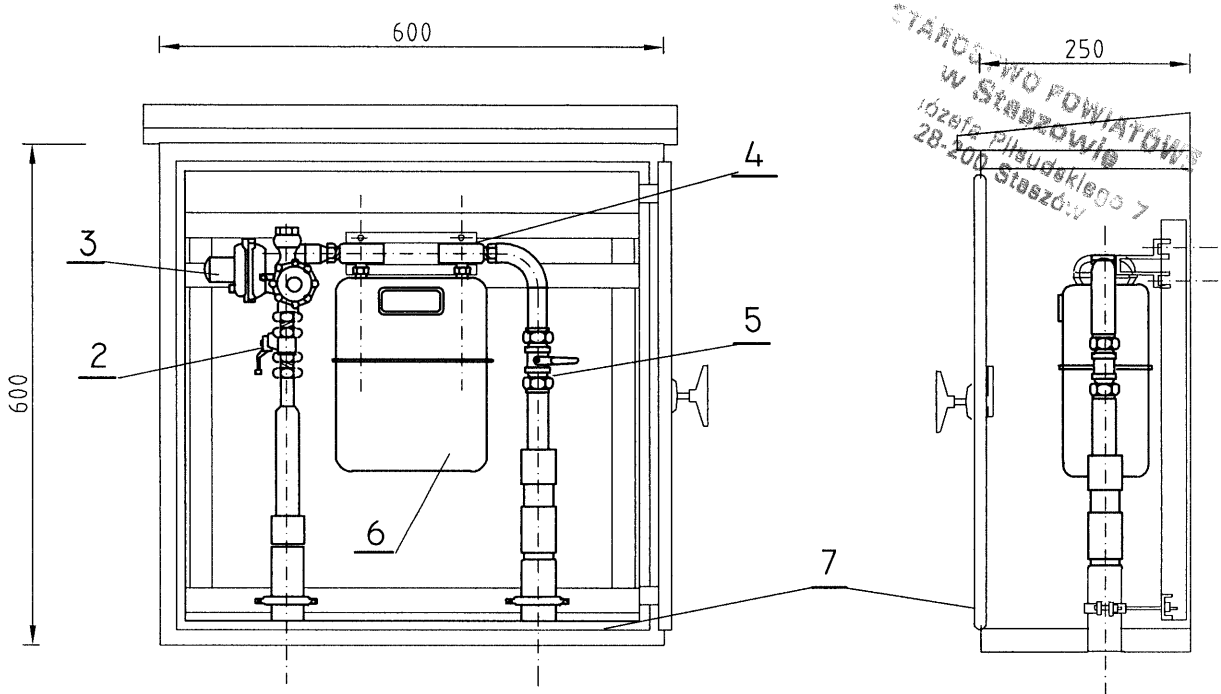

STAROSTWO POWIATOWE w Staszowie
Józefa Piłsudskiego 7
28-200 Staszów

SZAFKA 1:20

A-A na ścianie

A-A we wnęce

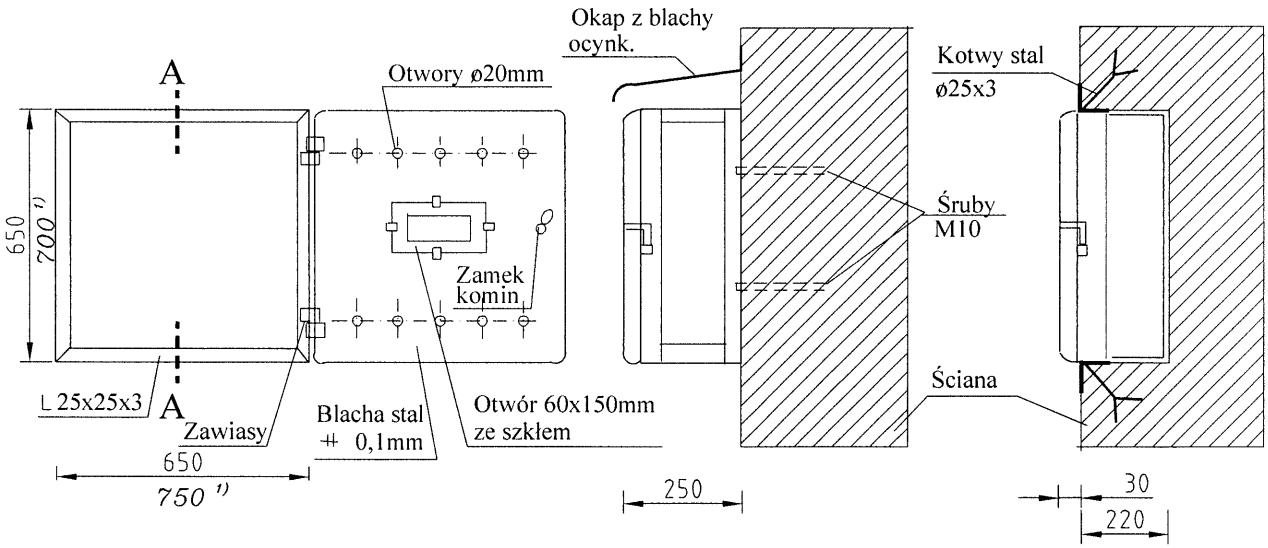

1. Kolumna przyłącza PE25 w rurze osłonowej lub podejście stalowe izolowane taśmą POLYKEN
2. Kurek sferyczny DN 15
3. Reduktor gazowy kątowy MR10 (FE10), lub MIX10
4. Monozłącze pod gazomierz G4 (G6) wraz ze wspornikiem
5. Zawór kulowy gwintowany DN25
6. Gazomierz G4 (G6)
7. Skrzynka gazowa metalowa 600x600x250 ze stelażem montażowym

Spec. INSTALACJE SANITARNE	Skala 1:10
Obiekt Bud obsługi turystycznej i sprzedaży produktów lokalnych z sanitariatami ogólnodostępnymi Adres Szydłów	Rys. Nr. 14
Temat Instalacja gazu	Data 10.08.19
mgr inż. Stanisław KOWALCZEWSKI Uprawnienia bud. Nr. 96/Tbg/81	
inż. Grażyna KOWALCZEWSKA Uprawnienia bud. Nr.1857/Lb/83	

(39)

POLSKA
SPÓŁKA GAZOWNICTWA

URZĄD MIASTA I GMINY SZYDŁÓW
WPŁYNĘŁO
01. 08. 2019
poz. PP. 4185
Ref. .....
Podpis .....

Polska Spółka Gazownictwa sp. z o.o.
Oddział Zakład Gazowniczy w Kielcach
ul. Loefflera 2, 25-550 Kielce
tel.: 41 349 41 01,04 faks: 41 368 51 26

Gazownia w Busku Zdroju
ul. Waryńskiego 29B, 28-100 Busko Zdrój
tel.: 41 378 73 41 faks: 41 368 51 26

Gmina Szydłów
ul. Rynek 2
28-225 Szydłów

Nasz znak: PSG6V / 401GAZ / 62 / 1 / 913592/19 / 2 / 19
Numer dokumentu: 401GAZ/WP1/295/19

Busko Zdrój , 30.07.2019 r.

WARUNKI PRZYŁĄCZENIA DO SIECI GAZOWEJ

Przewidywany pobór *gazu ziemnego wysokometanowego w ilości nie większej niż 10 m³/h*

W odpowiedzi na wniosek z dnia 30.07.2019 r., w oparciu o Rozporządzenie Ministra Gospodarki z dnia 2 lipca 2010 r. w sprawie szczegółowych warunków funkcjonowania systemu gazowego (t. j. Dz. U. z 2018 r., poz. 1158 z p.zm.), wydaje się następujące Warunki przyłączenia do sieci gazowej:

1. Rodzaj paliwa wg PN-C-04750:2011: gaz z rodziny gazy ziemne, *wysokometanowy, symbol E.*
2. Miejsce przyłączenia instalacji podmiotu (Punkt wyjścia z systemu gazowego):budynek użyteczności publicznej, Szydłów, obr. -, dz. 240/7, gmina: Szydłów.
3. Cel wykorzystania paliwa gazowego:
   – Ogrzewanie pomieszczeń
4. Rodzaj i ilość urządzeń gazowych, które będą podłączone do instalacji gazowej:

Urządzenie	Moc urządzenia [kW]	Liczba urządzeń [szt.]	Moc urządzeń [kW]
Kocioł CO	15	1	15
		Łączna moc [kW]	15

5. Dostawa i odbiór paliwa gazowego:
   5.1. Moc przyłączeniowa: 3 [m³/h];
   5.2. Roczny odbiór paliwa gazowego: 1000 [m³/rok] / 10972 [kWh/rok].
6. Miejsce włączenia do czynnej sieci gazowej:
   6.1. Gazociąg średniego ciśnienia;
   6.2. Materiał PE, dn 62 [mm];
   6.3. Lokalizacja: Szydłów, ul.Kielecka.
7. Ciśnienie paliwa gazowego:
   7.1. w sieci dystrybucyjnej: minimalne: 160 [kPa], maksymalne: 150 [kPa]
   7.2. w punkcie dostarczania i odbioru: minimalne 1.8 [kPa], maksymalne: 2.5 [kPa].
8. Zakres i parametry techniczne budowy przyłącza (odcinka od gazociągu zasilającego do kurka głównego) służącego do przyłączenia instalacji gazowej znajdującej się w obiekcie Klienta:
   Liczba przyłączy: 1 szt.

Ciśnienie	Moc przyłączeniowa	Materiał-rodzaj, typ, typoszereg,	Średnica [mm]	Długość [m]	Granica własności sieci i jej lokalizacja
średnie	3	SDR11 PE100RC	dn 25	47	kurek główny zainstalowany jako pierwszy kurek od strony gazociągu, zlokalizowany: na budynku

   8.1. Dodatkowe informacje techniczne dotyczące budowy przyłącza gazowego: -brak uwag- nie dotyczy.
9. Wymagania dotyczące kontroli dostawy i odbioru paliwa gazowego:

(40)

9.1. Miejsce dostawy i odbioru: budynek użyteczności publicznej, Szydłów, dz. 240/7, gmina: Szydłów

9.2. Miejsce usytuowania punktu gazowego: na budynku

9.3. Charakterystyka układu pomiarowego:

9.3.1. typ gazomierza: miechowy G4 - 1 [szt.], rozstaw króćców: 130 [mm], lokalizacja: na budynku, urządzenie projektowane;

9.4. Wymagania dotyczące redukcji:

montaż urządzenia typu reduktor o przepustowości do 10 m^3/h - 1 [szt.], lokalizacja: na budynku, urządzenie projektowane;

STAROSTWO POWIATOWE W Staszowie ul. Józefa Piłsudskiego 37 28-200 Staszów

10. Miejsce rozgraniczenia sieci gazowej PSG sp. z o.o. i instalacji odbiorcy przyłączanego zgodnie z pkt. 8.

11. Przyłącze i podziemne odcinki instalacji powinny być zaprojektowane i wykonane, w trybie określonym prawem budowlanym, zgodnie z Rozporządzeniem Ministra Gospodarki z dnia 26 kwietnia 2013 r. w sprawie warunków technicznych, jakim powinny odpowiadać sieci gazowe i ich usytuowanie (Dz. U. z 2013 r. poz. 640), w oparciu o dokumentację techniczną oraz dokumenty wymagane prawem budowlanym.

12. Instalacja gazowa powinna być zaprojektowana i wykonana w trybie określonym Prawem budowlanym, zgodnie z wymogami Rozporządzenia Ministra Infrastruktury z dnia 12 kwietnia 2002 r. w sprawie w sprawie warunków technicznych, jakim powinny odpowiadać budynki i ich usytuowanie (Dz. U. z 2015 r. poz. 1422 z p. zm.) w oparciu o dokumentację techniczną, na którą uzyskano prawomocne pozwolenie na budowę. Zgodnie z powyższymi przepisami zabrania się stosowania w jednym budynku gazu płynnego i gazu z sieci gazowej.

13. *Zaprojektowanie i wykonanie instalacji gazowej leży po stronie Klienta.*

14. Dokumentację projektową należy uzgodnić we właściwym terytorialnie Zakładzie/Gazowni w zakresie rozwiązań technicznych budowy gazociągu/przyłącza oraz redukcji i/ pomiaru paliwa gazowego.

15. Opłata za przyłączenie jest ustalana i pobierana w wysokości wynikającej z Taryfy obowiązującej w dniu zawarcia Umowy o przyłączenie.

16. Opłata za przyłączenie określona zostanie w Umowie o przyłączenie, stanowiącej podstawę do rozpoczęcia przez PSG sp. z o.o. Oddział Zakład Gazowniczy w Kielcach prac projektowych i budowlanych.

17. Szacunkowa wysokość opłaty za przyłączenie wynosi 4 106,10 zł netto plus podatek VAT, to jest łącznie 5 050,50 zł.

18. Zakres przyłączenia obejmuje wykonanie dokumentacji projektowej i uzyskanie dokumentu określonego Prawem budowlanym, wykonanie przyłączenia, nadzór nad jego realizacją, włączenie do czynnej sieci gazowej oraz montaż gazomierza wraz z instalacją reduktora ciśnienia.

19. Przyłączane do sieci urządzenia i instalacje muszą spełniać wymagania techniczne i eksploatacyjne zapewniające:

19.1. bezpieczeństwo funkcjonowania systemu gazowego,

19.2. zabezpieczenie systemu gazowego przed uszkodzeniami spowodowanymi niewłaściwą pracą przyłączonych urządzeń,

19.3. zabezpieczenie przyłączonych urządzeń, instalacji przed uszkodzeniami w przypadku awarii lub wprowadzenia ograniczeń w poborze lub dostarczaniu paliw gazowych.

20. Realizacja przyłączenia do sieci gazowej może nastąpić po zawarciu Umowy o przyłączenie na pisemny wniosek Klienta i uzyskaniu przez PSG sp. z o.o. Oddział Zakład Gazowniczy w Kielcach zgód właścicieli działek, przez które przebiegać będzie przyłącze, będących we władaniu osób trzecich. Planowany termin realizacji przyłączenia: miesięcy od zawarcia Umowy o przyłączenie.

21. W przypadku zmiany parametrów odbioru paliwa gazowego należy ponownie wystąpić z Wnioskiem o określenie nowych Warunków przyłączenia do sieci gazowej.

22. Warunki przyłączenia są ważne przez okres 24 miesięcy od daty ich wydania.

23. Warunki przyłączenia sporządzono w dwóch egzemplarzach, w tym jeden dla Klienta.

24. Klauzule:

24.1. W realizacji przyłączenia (w tym w opracowaniach projektowych) należy stosować rozwiązania techniczne i technologiczne przewidziane wewnętrznymi opracowaniami PSG sp. z o.o. Oddział Zakład Gazowniczy w Kielcach, których odpowiednie części tematyczne będą udostępnione projektantowi / wykonawcy na jego zgłoszenie, wyrażone w formie pisemnej, lub elektronicznej.

24.2. Projekt instalacji gazowej nie podlega uzgodnieniu w PSG sp. z o.o.

24.3. Niniejsze Warunki przyłączenia do sieci gazowej stanowią oświadczenie o zapewnieniu dostarczania paliwa gazowego w rozumieniu art. 34 ust. 3 pkt. 3 lit. A) Ustawy Prawo budowlane oraz art. 7 ust 14 Ustawy Prawo energetyczne, jednak nie są zobowiązaniem do sprzedaży paliwa gazowego.

24.4. PSG sp. z o.o. nie ponosi odpowiedzialności za działanie Klienta związane z przyłączeniem, podjęte przed zawarciem Umowy o przyłączenie.

24.5. Jeżeli Klient, w ciągu 30 dni od dnia otrzymania Warunków przyłączenia nie wystąpi do PSG sp. z o.o. z wnioskiem o zawarcie Umowy o przyłączenie, a zostały określone Warunki przyłączenia do sieci

K

dystrybucyjnej, dla realizacji których niezbędne byłoby wykorzystanie tej samej przepustowości technicznej systemu dystrybucyjnego lub zostały określone Warunki przyłączenia do sieci dystrybucyjnej, które dotyczą obszaru pokrywającego się terytorialnie w całości lub części, PSG sp. z o.o. zawiera Umowy o przyłączenie do sieci z uwzględnieniem kolejności wpływu jednostronnie podpisanych przez Wnioskodawcę projektów Umów o przyłączenie, w miarę istniejących warunków technicznych w szczególności wolnych przepustowości technicznych systemu dystrybucyjnego.

24.6. Zawarcie Umowy o przyłączenie podtrzymuje ważność Warunków przyłączenia.

24.7. Wniosek o zawarcie umowy o przyłączenie oraz wzór Umowy o przyłączenie udostępniany jest na stronie internetowej PSG sp. z o.o. . - www.psgaz.pl.

24.8. Inne istotne dla realizacji przedmiotowego przyłączenia informacje:

STAROSTWO POWIATOWE w Staszowie ul. Józefa Piłsudskiego 7 28-200 Staszów

PRZEDSIĘBIORSTWO GAZOWNICZE

Kierownik Sieci i Instalacji Gazowych

.....Marcin Kantur

Opracowała: Marta Waszek

Dodatkowe informacje można uzyskać pod numerem telefonu: 41 3494309

Data odbioru lub wysłania do Klienta: .....

Potwierdzam odbiór niniejszych Warunków przyłączenia do sieci gazowej

.....

(miejscowość, data i czytelny podpis Klienta)

Otrzymują:
1. Klient
2. OKDZ/Gazownia a/a.

(42)

ŚWIĘTOKRZYSKA
OKRĘGOWA
IZBA
INŻYNIERÓW
BUDOWNICTWA

Kielce, dn. 26 listopad 2018

STAROSTWO POWIATOWE
w Staszowie
ul. Józefa Piłsudskiego 7
28-200 Staszów

Zaświadczenie

Pan(i) Kowalczewski Stanisław

miejsce zamieszkania :

ul. Jana Pawła II 18/20

28-200 Staszów

jest członkiem Świętokrzyskiej Okręgowej Izby Inżynierów Budownictwa

o numerze ewidencyjnym : SWK/IS/2379/02

i posiada wymagane ubezpieczenie od odpowiedzialności cywilnej.

Niniejsze zaświadczenie jest ważne od dnia 01-01-2019 do 31-12-2019

Z up. Przewodniczącego SOIIB

mgr inż. Wiesława Sobańska
DYREKTOR BIURA

Świętokrzyska Okręgowa Izba Inżynierów Budownictwa
25-304 Kielce, ul. Leonarda 18: tel. 41 344 94 13, tel. kom. 694 912 692, fax 41 344 63 82
www.swk.piib.org.pl, e-mail: swk@piib.org.pl
Bank Pekao S.A. I O/Kielce, nr rach. 98 1240137211110000012505214

(43)

Tarnobrzeg, dnia 25 marzec 1982 r.

WOJEWODA TARNOBRZESKI

Nr 96/Dg/81

STWIERDZENIE PRZYGOTOWANIA ZAWODOWEGO

STAROSTWO POWIATOWE
w Staszowie
ul. Józefa Piłsudskiego 7
28-200 Staszów

do pełnienia samodzielnych funkcji technicznych w budownictwie

§ 7

Na podstawie § 4 ust. 2 § 13 ust. 1 pkt 4 lit. b rozporządzenia Ministra Gospodarki Terenowej i Ochrony Środowiska z dnia 20 lutego 1975 r. w sprawie samodzielnych funkcji technicznych w budownictwie (Dz. U. Nr 8, poz. 46) stwierdza się, że:

Obywatel Stanisław K O W A L C Z E W S K I – mgr inż. urządzeń sanitarnych

urodzony dnia 3 stycznia 1946 r. w Bogorii

posiada przygotowanie zawodowe upoważniające do wykonywania samodzielnej funkcji projektanta w specjalności instalacyjno – inżynieryjnej w zakresie instalacji sanitarnych

Obywatel Stanisław K O W A L C Z E W S K I jest upoważniony do:

1/ sporządzania wszelkich projektów instalacji sanitarnych.

Od decyzji niniejszej przysługuje prawo odwołania się do Ministra Administracji Gospodarki Terenowej i Ochrony Środowiska w terminie 14 dni za pośrednictwem Wojewody Tarnobrzeskiego.

WOJEWÓDZKI W TARNOBRZEGU

Z up. Wojewody
DYREKTOR
Wojewódzkiego Biura Planowania Przestrzennego
GŁÓWNY SPECJALISTA

POLSKA
IZBA
INŻYNIERÓW
BUDOWNICTWA

STAROSTWO POWIATOWE
W Staszowie
ul. Józefa Piłsudskiego 7
28-200 Staszów

Zaświadczenie

o numerze weryfikacyjnym:

LUB-KHL-GY4-IR7 *

Pani Grażyna Anna Kowalczewska o numerze ewidencyjnym LUB/IS/0021/04
adres zamieszkania Biedronki 7/43, 20-543 Lublin
jest członkiem Lubelskiej Okręgowej Izby Inżynierów Budownictwa i posiada wymagane ubezpieczenie od odpowiedzialności cywilnej.
Niniejsze zaświadczenie jest ważne od 2019-01-01 do 2019-12-31.

Zaświadczenie zostało wygenerowane elektronicznie i opatrzone bezpiecznym podpisem elektronicznym weryfikowanym przy pomocy ważnego kwalifikowanego certyfikatu w dniu 2018-11-26 roku przez:

Joanna Gieroba, Przewodniczący Rady Lubelskiej Okręgowej Izby Inżynierów Budownictwa.

(Zgodnie art. 5 ust 2 ustawy z dnia 18 września 2001 r. o podpisie elektronicznym (Dz. U. 2001 Nr 130 poz. 1450) dane w postaci elektronicznej opatrzone bezpiecznym podpisem elektronicznym weryfikowanym przy pomocy ważnego kwalifikowanego certyfikatu są równoważne pod względem skutków prawnych dokumentom opatrzonym podpisami własnoręcznymi.)

* Weryfikację poprawności danych w niniejszym zaświadczeniu można sprawdzić za pomocą numeru weryfikacyjnego zaświadczenia na stronie Polskiej Izby Inżynierów Budownictwa www.piib.org.pl lub kontaktując się z biurem właściwej Okręgowej Izby Inżynierów Budownictwa.

odpis jest prawdziwy

(45)

[redacted]
22-074 Lublin, ul. 22 Lipca 9a

(adresat)

Lublin, dnia 30.03. 1983

Nr 1857/Lb/83

STAROSTWO POWIATOWE
w Staszowie
ul. Józefa Piłsudskiego 7
28-200 Staszów

DECYZJA O STWIERDZENIU PRZYGOTOWANIA ZAWODOWEGO

do pełnienia samodzielnych funkcji technicznych w budownictwie

Na podstawie § 4 ust.2, § 7 i § 13 ust. 1 pkt. 4 lit. b rozporządzenia Ministra Gospodarki Terenowej i Ochrony Środowiska z dnia 20 lutego 1975 r. w sprawie samodzielnych funkcji technicznych w budownictwie (Dz. U. Nr 8, poz. 46) stwierdza się, że

Obywatel (ka) Grażyna - Anna KOWALCZYKOWA
(imię i nazwisko)

inżynier urządzeń sanitarnych
(tytuł naukowy – zawodowy)

urodzony (a) dnia 12 kwietnia 19 50 r. w Staszowie

posiada przygotowanie zawodowe upoważniające do wykonywania samodzielnej funkcji

PROJEKTANTA
(rodzaj funkcji)

w specjalności instalacyjno - inżynieryjnej
(rodzaj specjalności techniczno-budowlanej)

w zakresie instalacji sanitarnych
(specjalizacja zawodowa)

MA-BUA-(4-w.A. Ew 344/81

St. Wola 15.0.11 47/81 3...

(46)

ywatel(ka) Grażyna - Anna KOWALCZEWSKA
(imię i nazwisko)
jest upoważniony(a) do:

1/ sporządzania projektów instalacji sanitarnych,

2/ w budownictwie osób fizycznych - do kierowania, nadzorowania i kontrolowania budowy, kierowania i kontrolowania wytwarzania konstrukcyjnych elementów instalacji oraz oceniania i badania stanu technicznego instalacji sanitarn.

STAROSTWO POWIATOWE
W Stalowej Woli
ul. Józefa Piłsudskiego 5
28-200 Stalowa Wola

Z upoważnienia
WOJEWODY LUBELSKIEGO

DYREKTOR

m. p.

(podpis i pieczęć)

STAROSTWO POWIATOWE
w Staszowie
ul. Józefa Piłsudskiego 7
28-200 Staszów

BRANŻA ELEKTRYCZNA PROJEKTU BUDOWLANEGO

TEMAT : **WEWNĘTRZNA INSTALACJA ELEKTRYCZNA DLA ZADANIA POD NAZWĄ**
„ ZAGOSPODAROWANIE I UPORZĄDKOWANIE PRZESTRZENII PUBLICZNEJ PRZY UL. KIELECKIEJ W SZYDŁOWIE"

Lokalizacja: Szydłów, działki nr [redacted] 240/9, 240/7, 237/3, 239, 569, 565/2

Inwestor: Gmina Szydłów
zam. : ul. Rynek 2, 28-225 Szydłów

FUNKCJA	Nazwisko i imię	Uprawnienia budowlane	Data	Podpis
Projektant	inż. Mieczysław Sznajder	**nr ewid. SWK/POOE/0056/03**	Sierpień 2019r.	inż. MIECZYSŁAW SZNAJDER 27-530 Ożarów, ul. Leśna 21 UPRAWNIENIA BUDOWLANE DO: projektowania i sprawdzania w zakresie sieci, instalacji i urządzeń elektrycznych i elektroenergetycznych bez ograniczeń Nr upr. SWK/0056/POOE/03
Sprawdził	mgr inż. Adam Bednarowski	**nr ewid. 138/Tbg/98**	Sierpień 2019r.	mgr inż. Adam Bednarowski Uprawnienia budowlane do projektowania bez ograniczeń w specjalności instalacyjnej w zakresie sieci, instalacji i urządzeń elektrycznych i elektroenergetycznych nr ewid. 138/Tbg/98

Uwagi i zatwierdzenia :

Staszów, dnia: 22-08-2019r.

OŚWIADCZENIE

STAROSTWO POWIATOWE
w Staszowie
ul. Jana Pawła II 9
28-200 Staszów

Oświadczam, że projekt instalacji elektrycznych został sporządzony zgodnie z obowiązującymi przepisami i zasadami wiedzy technicznej.

inż. Mieczysław Sznajder
nr ewid. SWK/0056/POOE/03

mgr inż. Adam Bednarowski
upr. bud. nr ewid. 1/Tgb/98

SPIS TREŚCI

STAROSTWO POWIATOWE
W STASZOWIE
ul. Józefa Piłsudskiego 7
28-200 Staszów

1. Strona tytułowa
2. Spis treści
3. Opis techniczny
4. Plany i rysunki
5. Załączniki

OPIS TECHNICZNY

1. Podstawa opracowania.

- zlecenie Inwestora na opracowanie projektu budowlanego.
- projekt budowlany
- obowiązujące normy i przepisy.

STAROSTWO POWIATOWE w Staszowie ul. Józefa Piłsudskiego 28-200 Staszów

2. Przedmiot opracowania.

Przedmiotem opracowania jest projekt budowlany wewnętrznych instalacji elektrycznych w obiekcie pod nazwą *„Zagospodarowania i uporządkowania przestrzeni publicznej przy ul. Kieleckiej w Szydłowie" obejmującego: przebudowę drogi gminnej wraz z chodnikami, budowę budynku informacji turystycznej i punktu sprzedaży produktów lokalnych wraz z sanitariatami ogólnodostępnymi wraz z instalacjami i przyłączami, budowę wiat autobusowych, przebudowę istniejących parkingów, budowę parkingu, budowę dwóch pylonów reklamowych oraz słupa ogłoszeniowego, oświetlenie terenu na słupach (lampy hybrydowe) wraz z monitoringiem terenu, uporządkowaniem, nasadzeniem zieleni i elementami małej architektury* " na działkach: nr [redacted], 240/9, 240/7, 237/3, 239, 569, 565/2 w m. Szydłów dla Gminy Szydłów.

3. Ogólne dane elektroenergetyczne :

- przewidziana moc przyłączeniowa - P=15,0kW
- współczynnik jednoczesności kj = 0,65
- współczynnik mocy cos φ = 0,95
- napięcie zasilania Un = 3 x 400/230V

4. Opis szczegółowy wykonania.

4.1.Zasilanie w energię elektryczną.

Zasilanie w energię elektryczną odbywać się będzie przyłączem niskiego napięcia, zgodnie z wydanymi warunkami przyłączeniowymi i podpisaną umową przyłączeniową.

4.2. Przeciwpożarowy wyłącznik prądu

- zaprojektowano na zewnątrz budynku główny wyłącznik prądu w rozdzielnicy R typu DPX pełnić będzie funkcję przeciwpożarowego wyłącznika prądu. Sterowanie odbywać się będzie ręcznie z możliwością wykonania odłączenia przyciskiem przeciwpożarowym zainstalowanym przy wejściu głównym do budynku i oznaczony WYŁ. P.POŻ."

4.3.Instalacja oświetleniowa.

Instalację oświetleniową proponuje się wykonać przewodem o przekroju YDYp-3x2.5mm^2 (750V) dla ciągów głównych, dla odejść pod wyłączniki i oprawy stosować przekrój YDYp-3x1,5mm^2 i 2x1,5mm^2 (750V) p/t oraz w rurkach typu RVKL 20. Ilość żył poszczególnych odcinków instalacji podano na rzutach budynku. W pomieszczeniu technicznym i sanitariatach zaprojektowano osprzęt górny i łączniki w wykonaniu szczelnym, wpuszczony w tynk. W pozostałych pomieszczeniach osprzęt należy zastosować podtynkowy zwykły.

W projekcie przewidziano jedynie wypusty oświetleniowe, typy opraw zastosować zgodnie z rysunkami. Do wszystkich opraw oświetleniowych doprowadzić instalację trzyżyłową (z żyłą Ochronną „PE" barwy żółto-zielonej).

4.4. Instalacja oświetlenia awaryjnego i ewakuacyjnego

Instalację oświetleniowa ewakuacyjnego i awaryjnego proponuje się wykonać przewodami typu YDYp-4x1,5mm^2 p.t.. Oprawy ewakuacyjne i zastosować – zgodnie z załączonymi rysunkami.

4.5. Oświetlenie zewnętrzne terenu i zasilanie zestawu gniazd:

Projektuje się oświetlenie kablowe zewnętrzne kablem typu YKY 5x10mm^2. Oświetlenie zewnętrzne – sterowanie przy pomocy zegara sterującego astronomicznego 2 kanałowego. Dla każdego kanału zainstalować przełącznik modułowy trybu sterowania (aut. – 0 – ręczne). Oprawy do podświetlenia zaprojektowano jak LED 30W IP67, IK10. W celu prawidłowej pracy sieci elektrycznej projektuje się również w oprawach uziemienie robocze przewodu ochronno PE. Wartość rezystancji uziemienia nie powinna być większa niż 10Ω.

Projektuje się kablowe zasilanie zestawu gniazda typu IP54 16A/5P, 32A/5P, 2x230V, wyłącznik 0-1 kablem typu YKY 5x16mm^2.

Wykop o szerokości 30cm i głębokości 80cm pod kabel wykonać ręcznie przy użyciu łopat, po uprzednim wytyczeniu trasy przez geodetę. Kabel w wykopie układać ręcznie, falisto na 10cm podsypce z piasku. Na skrzyżowaniu z istniejącymi i projektowanymi urządzeniami podziemnymi, kabel ułożyć w przepuście kablowym w rurze Arot DVK Φ 70mm. Przy złączu i przy wprowadzeniu do opraw pozostawić ok. 2mb zapasy kabla. Po ułożeniu w ten sposób kabla, należy założyć opaski kablowe co 10m oraz na skrzyżowaniu z innymi

urządzeniami i przy przepustach, i zgłosić do odbioru przed zasypaniem u Inspektora Nadzoru i Pracowni Geodezyjnej. Po pozytywnym odbiorze kabla przed zasypaniem i zinwentaryzowaniu go przez służbę geodezyjną, kabel można zasypać 10cm warstwą piasku, następnie 20cm warstwą luźnej ziemi rodzimej i przykryć wzdłuż trasy folią kalandrową koloru niebieskiego. Resztą ziemi z wykopu zasypać kabel oraz zniwelować i uporządkować teren. Ze względu że ziemia na trasie wykopu będzie przez jakiś czas osiadała zaleca się usypanie wyższej niż teren warstwy ziemi na trasie kabla.

STAROSTWO POWIATOWE w Stargardzie ul. Marszałka Piłsudskiego 7 72-200 Stargard

4.6. Instalacja gniazd wtykowych 230V.

Instalację gniazd wtykowych 2-biegunowych wykonać należy przewodem o przekroju YDYp-3x2,5mm^2 (750V) p/t. Gniazda podtynkowe 16A z bolcem ochronnym „PE" umieszczać w ramkach jedno i dwukrotnych, na wysokości 1,20m, licząc od poziomu posadzki.

4.7. Połączenia wyrównawcze lokalne.

W technicznym pomieszczeniu zaprojektowano połączenie wyrównawcze lokalne. Należy podłączyć zaciski ochronne urządzeń sanitarnych (brodzik, wanna) metalowe rury wodne (ewentualnie metalowe baterie) oraz przewody ochronne „PE" instalacji występujących w omawianych pomieszczeniach. Zaciski połączeń SL w puszcze p/t 80mm instalować w miejscu niewidocznym pod umywalką lub wanną z dostępem rewizji. Połączenia lokalne wykonać stosując przewód 1xLYg-2,5mm^2. Połączenia wyrównawcze lokalne należy łączyć z istniejącą główną szyną wyrównawczą budynku.

4.8. Instalacja okablowania strukturalnego – komputerowa.

Instalację komputerową wykonać dla pomieszczeń zgodnie z załączonymi rysunkami. Instalacje dla komputerów od switcha wykonać przewodami FTP-4x2x0,5mm^2 cat. 6 w szachtach teletechnicznych. W ciągach głównych przewody układać we wspólnych ciągach na odejściach do poszczególnych gniazd – stanowisk w oddzielnych rurami RL 20.
Gniazda logowe dla komputerów typu 2xRJ45 należy instalować w puszkach PK-60/1. Wszystkie gniazda t.j zasilające komputery, gniazda logowe instalować pod wspólna ramką 5-krotną MOSAIC.

Rozmieszczenie instalacji i gniazd zaplanowano funkcjonalnie dla każdego pomieszczenia i pokazano je na planach instalacji. Dla instalacji komputerowej przewidzieć tablicę informatyczną zgodnie z załączonymi rysunkami.

4.9. Zewnętrzne oświetlenie hybrydowe.

Projektuje się oświetlenie zewnętrzne terenu za pomocą lamp hybrydowych szt. 4 od numeru 1 do 4) z panelami słonecznymi i turbiną wiatrową typu 60/540/3 6m 1x200Ah - zabudowane zgodnie z załączonymi rysunkami.

4.10. Zewnętrzny monitoring

Projektuje się zewnętrzny monitoring za pomocą:

- kamer mobilnych 4G/LTE z własnym zasilaniem typu iCAM-MobileHD II lub równoważne
- specjalistycznej karta SIM do kamer CCTV bez limitów danych i ze stałym adresem IP lub równoważne
- rejestratorem IP 4K NVR Hikvision DS-7604NI-K1/4P (B) (4 kanały, 40 Mb/s, 1xSATA, VGA, HDMI, 4xPoE, H.265/H.264) lub równoważne
- dyskiem HDD 3,5" Western Digital PURPLE 6TB SATA III 6Gb/s 64MB WD60PURZ lub równoważne
- monitorem LCD 22" AG Neovo SC-22AH lub równoważne.

Projektowane kamery będą zamocowane na lampach hybrydowych nr 1, 2, 3.
Charakterystyka proponowanego systemu monitoringu:

- Nie wymaga projektów i pozwoleń
- Bardzo szybki montaż w dowolnym miejscu
- Tanie i proste szybkozłącza do montażu na ścianę i latarnię
- Zdalny podgląd na telefonie/tablecie lub laptopie
- Własne zasilanie na 12 godzin pracy
- Możliwość zasilania i ładowania z latarni ulicznych (np. z gniazdek po ozdobach świątecznych)
- Zasięg obserwowanego terenu w promieniu aż 200m (zoom x20)
- Bezprzewodowy dostęp do nagranych materiałów z odległości nawet 1 km

4.11. Demontaż istniejącej oprawy oświetleniowej.

Ze względu na zapewnienie bezpieczeństwa i oświetlenia terenu, demontaż istniejącej oprawy oświetleniowej przy przystanku będzie realizowany po zakończeniu inwestycji i uzyskaniu zgody z zakładu energetycznego.

6. Tablice bezpiecznikowe:

Tablice bezpiecznikowe zaprojektowano według katalogów Legrand w drugiej klasie ochronności, jako wnękowe typu RW. Tablice usytuować tak jak pokazano na załączonych rysunkach. Każda z tablic wyposażona jest w wyłączniki różnicowoprądowe, zabezpieczenia nadmiarowo-prądowe, wyłączniki główne prądu.

Tablice wyposażone zostały w II (drugi) stopień ochrony od przepięć atmosferycznych i łączeniowych – zastosowanie ochronników przepięciowych o poziomie ochrony 1 do 1,5 kV, charakterystykach B+C oraz C, amplitudzie prądu udarowego 10 do 15 kA i kształcie 8μs/20μs (DEHN-qard-275), ochronniki przystosowane do montażu na szynie zatrzaskowej (montażowej).

7. Instalacja ochrony od porażeń prądem elektrycznym :

W instalacjach wewnętrznych zaprojektowano oprócz przewodu neutralnego N, przewód ochronny PE. Na piętrze istnieje system ochrony od porażeń poprzez **SZYBKIE WYŁĄCZENIE** w układzie TN-S. W budynku projektuje się ochronę przy pomocy wyłączników przeciwporażeniowych różnicowoprądowych, które stanowią uzupełnienie ochrony przed dotykiem bezpośrednim.

Wyłączniki różnicowoprądowe muszą być raz na miesiąc testowane poprzez przyciśnięcie przycisku kontrolnego T. Należy zwrócić uwagę na niedopuszczalność łączenia przewodów neutralnego N i ochronnego PE za wyłącznikami różnicowoprądowymi.

Ochronie podlegają wszystkie dostępne części przewodzące tj.:

- obudowa rozdzielni,
- obudowy silników i aparatów elektrycznych,
- bolce ochronne gniazd wtykowych.

Ochronę przeciwporażeniową należy wykonać zgodnie z normą PN-91/E-05009 „Instalacje elektryczne w obiektach budowlanych" ze szczególnym uwzględnieniem arkusza 04 rozdział 41 „Ochrona przeciwporażeniowa".

Należy zwrócić uwagę na odpowiedni kolor stosowanych żył kabli i przewodów (zgodnie z aktualną normą).

Po wykonaniu instalacji wykonać pomiary skuteczności ochrony.

8. Ochrona od przepięć atmosferycznych i łączeniowych.

W tablicach zaprojektowano II (drugi) stopień ochrony od przepięć atmosferycznych i łączeniowych. Należy zamontować 4sztuki ochronników przepięciowych o poziomie ochrony 1 do 1,5 kV, charakterystykach B+C oraz C, amplitudzie prądu udarowego 10 do 15 kA i kształcie 8μs/20μs (DEHN-qard-275), ochronniki przystosowane do montażu na szynie zatrzaskowej (montażowej).

9. Uwagi końcowe.

Przed przystąpieniem do robót zapoznać się dokładnie z niniejszym projektem budowlanym. Prace należy prowadzić z przedstawionym projektem budowlanym oraz aktualnie obowiązującymi przepisami i normami.

Wszelkie zmiany w trakcie realizacji robót związanych z wykonawstwem objętych niniejszym projektem winny być uzgodnione z autorami opracowania lub inspektorem nadzoru i potwierdzone odpowiednim wpisem w dzienniku budowy.

Instalacje elektryczne należy wykonać zgodnie z:

- rozporządzeniem Ministra Infrastruktury z 12.04.2002r. w sprawie warunków technicznych, jakim powinny odpowiadać budynki i ich usytuowanie (Dz. U. Nr 75 Poz. 690 ze zm.).
- normą arkuszową PN-E-05009 „Instalacje elektryczne w obiektach budowlanych" (odpowiednik IEC-364). Po wykonaniu, instalację elektryczną należy sprawdzić zgodnie z PN-93/E-05009/61 – „Sprawdzenie odbiorcze". Instalacje elektryczne montować 20cm poniżej instalacji gazu ziemnego w przypadku prowadzenia ich wspólną trasą.

Po wykonaniu robót należy przeprowadzić badania pomontażowe wykonywanych instalacji tj. badania skuteczności szybkiego wyłączenia zasilania, pomiary rezystancji izolacji, uziemień itd.

Wyniki dokonanych pomiarów winny się mieścić w odpowiednich granicach dopuszczalnych normami i przepisami, które wraz z niniejszą dokumentacją powinny być przechowywane przez użytkownika przez cały okres eksploatacji wykonanych instalacji.

Do odbioru końcowego należy przedstawić wszystkie wymagane protokoły pomiarów i oświadczenia

Opracował:
inż. Mieczysław Sznajder
upr. bud. nr ewid. SWK/0056/POE/03

Sprawdził:
mgr inż. Adam Bednarowski
upr. bud. nr ewid. 138/Tbg/98

OZNACZENIA, SYMBOLE, TYPY OPRAW

- Pion, wewnętrzna linia zasilająca
- Instalacja oświetleniowa i gniazd wtyczkowych 230V
- Instalacja siłowa 3 x 400V
- Instalacja dodatkowej ochrony od porażeń
- Instalacja telefoniczna - przystosowanie
- Instalacja RTV - przystosowanie
- Instalacja domofonowa - przystosowanie
- puszka instalacyjna zwykła i szczelna
- osprzęt łącznikowy, melaminowy, podtynkowy
- osprzęt łącznikowy, szczelny
- przycisk dzwonkowy i świetlny
- gniazda wtyczkowe 2-bieg. 10A/N/PE, melaminowe p.t.
- gniazda wtyczkowe 2-bieg 10A/N/PE, szczelne n.t.
- 24V - gniazdo wtyczkowe 24 V - szczelne
- gniazdo wtykowe - siłowe 3x32A / N / PE
- łącznik 3-bieg. /siłowy/ n.p. ŁUK-25A
- W Dz. - wypust z dzwonkiem sygnalizacyjnum 230V
- wypust z oprawą żarową
- wypust z oprawą sodową
- NEON - wypust z oprawą świetlówkową
- wypust z oprawą oświetlenia awaryjnego
- transformator bezpieczeństwa 230/24/12 V
- T - wypust na telefon
- D - wypust na domofon
- G - wypust na głośnik
- RTV - wypust na gniazdo RTV

A - Oprawa żarowa porcelanowa szczelna typu OIA-60/100W
B - Oprawa żarowa porcelanowa szczelna /skośna/ typu OIIA-60/100W
C - Oprawa żarowa porcelanowa bryzgoszczelna typu OIB-60/100W
D - Oprawa żarowa porcelanowa bryzgoszczelna /skośna/ typu OIIB-60/100W
E - Oprawa żarowa kanałowa, żeliwna, hermetyczna typu OKn-100W
F - Oprawa żarowa kanałowa, porcelanowa, hermetyczna typu OPKK-100W
G - Oprawa żarowa przeciwwybuchowa typu OWP-100/200W
H - Oprawa halogenowa 20W (w systemie 5 x 20W)
I - Oprawa żarowa zwieszakowa typu OZk lub OZd-100W
J - Oprawa żarowa zwieszakowa w/g wyboru użytkownika - 100W
P - Plafoniera w/g wyboru użytkownika - 100W
Z - Żyrandol w/g wyboru użytkownika - 3/5x40W = 120/200W
K - Kinkiet w/g wyboru użytkownika - 2x25W = 50W
OS - Oprawa świetlowkowa w/g wyboru użytkownika - 2/3/4x40/60/80W
LR - Oprawa rtęciowa w/g wyboru użytkownika - 150/250W
LS - Oprawa sodowa w/g wyboru użytkownika - 150 - 250W

STAROSTWO POWIATOWE
W Staszowie
ul. Józefa Piłsudskiego 7
28-200 Staszów

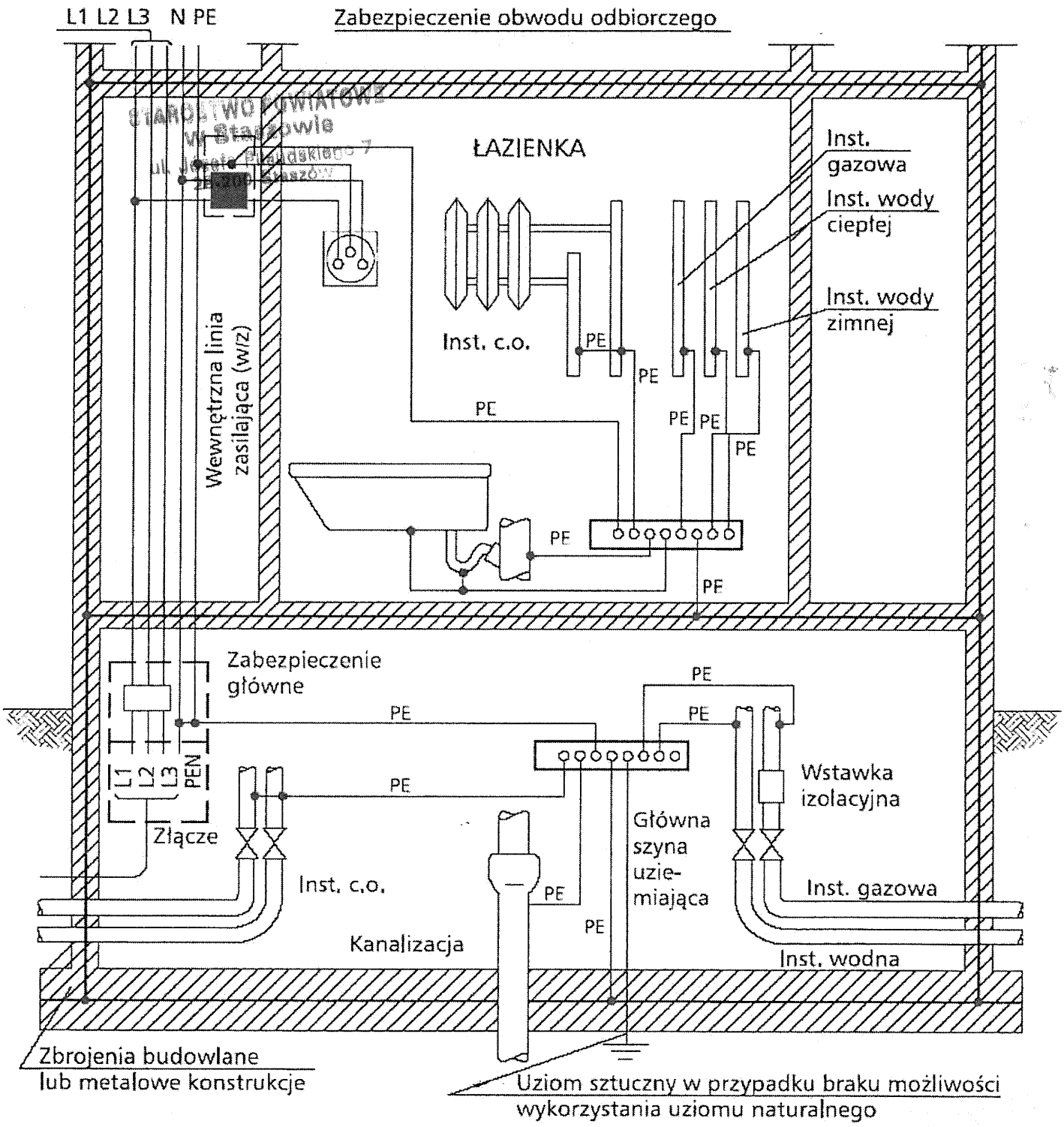

PE – przewód ochronny lub połączenia wyrównawczego ochronnego

OBIEKTY PROJEKTOWANE

I - Budynek informacji turystycznej i punkt sprzedaży produktów lokalnych wraz z sanitariatami ogólnodostępnymi
II - Wiaty przystankowe autobusowe
III - Przebudowa istniejących parkingów,
w tym: nr 1-2 dla niepełnosprawnych (3,6x5,0m),
nr 3-6 dla autobusów (4,0x10,0m),
nr 7-17 dla samochodów osobowych (2,5x5,0 m)
IV - Przebudowa ścieżki dla pieszych w obrębie murów przez fosę
V - Przebudowa drogi gminnej wraz z chodnikami

Projektowana infrastruktura:
w ——— - przyłącze wody
ks ——— - przyłącze kanalizacji sanitarnej (odrębne opracowanie)
enn -·-·-·- przyłącze elektryczne (odrębne opracowanie)
2enn ——— - zalicznikowa instalacja elektryczna (do oświetlenia murów i do gniazda elektrycznego)
g ——— - przyłącze gazu (odrębne opracowanie)

utwardzenie kostką granitową - regularną
utwardzenie kostką betonową - kolor szary
utwardzenie kostką betonową - kolor czerwony
nawierzchnia asfaltowa
trawa
krzewy (kosodrzewina pumilio)
lampy gruntowe do podświetlania murów
lampy oświetleniowe hybrydowe
kosze na śmieci
punkt wypoczynku (ławki i stół)
ławki parkowe
granica terenu objętego opracowaniem

OBIEKTY ISTNIEJĄCE

1 - Budynek po byłym punkcie sprzedaży pamiątek, przystanku autobusowym - przeznaczony do rozbiórki

USŁUGI BUDOWLANO-GEODEZYJNE
Zygmunt Dziedzic
28-200 Staszów, ul. Wschodnia 13/13
tel. (0-15) 864-26-07
NIP 866-120-39-62, REGON 260084745

Geodeta uprawniony
Krystyna Dziedzic
świadectwo 15323

ARK.1
ARK.2

MAPA DO CELÓW PROJEKTOWYCH
Skala 1:500
Gmina: 261208_2- Szydłów
Obręb: 261208_2.0013.AR_5 – Szydłów dz. nr 565/2, 569, 239, 237/3, 240/7, 240/9
Sekcja Nr: 7.137.21.16.3.1, 7.137.21.16.3.3, 7.137.21.16.3.4
ID: G.6642.V.561.2019
Układ współrzędnych prostokątnych płaskich: PL-2000 strefa 7
Układ wysokościowy: PL-KRON86-NH
Układ odniesienia: PL-ETRF2000
Mapę sporządzono: 2019.05.16
ARK.2
Wykonawca: Usługi Budowlano-Geodezyjne Zygmunt Dziedzic ul. Wschodnia 13/13, 28-200 Staszów
Geodeta uprawniony: Krystyna Dziedzic nr upr. 15323
Nie ustanowiono obciążeń służebnością gruntową przejścia i przejazdu w księdze wieczystej.
Nie wyklucza się istnienia w terenie a nie wykazanych na niniejszej mapie urządzeń podziemnych, które nie były zgłoszone do inwentaryzacji lub o których brak jest informacji w zasobach PODGiK
Granice działek 237/3, 237/1 i 240/7 przyjęto na podstawie cyfrowej mapy ewidencyjnej na obręb Szydłów.
Granice działek 237/3 i 240/7 , granica działki 565/2 z działkami 237/2 i 122 oraz granica między działką 569 a 237/1 spełniają wymóg dokładnościowy ± 10cm. Pozostałe granice przedmiotowych działek tego wymogu nie spełniają.
Kontur użytku gruntowego oznaczony symbolem(Br-RV) i (RV) nie został ujawniony bazie ewidencji gruntów i budynków.
Mapę sporządzono pod projekt modernizacji drogi.

Uwierzytelniono dnia
30. 05. 2019

Legenda:

linia rozgraniczająca
linia nieprzekraczalna zabudowy
lnia sanitarna cmentarza
strefa ochrony ekspozycji zabytkowego zespołu Szydłowa
zespołu Szydłowastanowiska archeologiczne o pow.> 0,5ha
punkt ekspozycji zabytkowego zespołu Szydłowa

KS teren parkingu
UKS teren obiektu kultu religijnego
KDP teren ciągów pieszych
UM 2, UM1 teren zabudowy mieszkaniowej oraz związane z usługami na terenach zabudowanych lub częściowo zabudowanych
KD–D istniejące drogi gminne dojazdowe
KD–L drogi powiatowe klasy lokalnej
KD–W tereny dróg wewnętrznych istniejących
KD–G drogi wojewódzkie klasy głównej
2KS,U; 3 KS,U tereny miejsc postojowycj parking
ZU tereny zieleni urzadzonej
UK tereny usług kultury
ZC tereny cmentarzy

Poświadcza się, że niniejszy dokument został opracowany w wyniku prac geodezyjnych i kartograficznych, których rezultaty zawiera operat techniczny wpisany do ewidencji materiałów państwowego zasobu geodezyjnego i kartograficznego

Organ prowadzący państwowy zasób geodezyjny i kartograficzny	STAROSTA STASZOWSKI
Identyfikator ewidencyjny materiału zasobu = operatu technicznego	P.2612. P.2612. 2019. 718
Data wpisania operatu technicznego do ewidencji materiałów zasobu	28 -05- 2019
Imię, nazwisko i podpis osoby reprezentującej organ	Z up. STAROSTY p.o. Naczelnika Wydziału Geodezji i Ewidencji Gruntów Elżbieta Werwińska GEODETA POWIATOWY

STAROSTWO POWIATOWE W Staszowie ul. Józefa Piłsudskiego 7 28-200 Staszów

STAROSTWO POWIATOWE W Staszowie ul. Józefa Piłsudskiego 7 28-200 Staszów

Temat	PROJEKT ZAGOSPODAROWANIA DZIAŁEK NR 240/9; 240/7; 237/3; 239; 569; 565/2		Nr Rys. 1
Obiekt	Zagospodarowanie przestrzeni przy ul. Kieleckiej w Szydłowie		Data: 08.2019
Adres budowy	SZYDŁÓW		Skala 1:500
Branża	Projektant	Nr upr.	Podpis
Elektryczna	inż. Mieczysław Sznajder	SWK/0056/POOE/03	
Sprawdził	mgr inż. Adam Bednarowski	138/Tbg/98	

OBIEKTY PROJEKTOWANE

I - Budynek informacji turystycznej i punkt sprzedaży produktów lokalnych wraz z sanitariatami ogólnodostępnymi
II - Wiaty przystankowe autobusowe
III - Przebudowa istniejących parkingów,
w tym: nr 1-3 dla niepełnosprawnych (3,6x5,0m),
nr 4-7 dla autobusów (4,0x10,0m),
nr 8-18 dla samochodów osobowych (2,5x5,0 m)
IV - Projektowany parking o nawierzchni asfaltowej
w tym: nr 19-26 dla samochodów osobowych (2,5x5,0 m)
V - Przebudowa ścieżki dla pieszych w obrębie murów przez fosę
VI - Przebudowa drogi gminnej wraz z chodnikami

Projektowana infrastruktura:
w - przyłącze wody
ks - przyłącze kanalizacji sanitarnej (odrębne opracowanie)
enn - przyłącze elektryczne (odrębne opracowanie)
2enn - zalicznikowa instalacja elektryczna (do oświetlenia murów i do gniazda elektrycznego)
g - przyłącze gazu (odrębne opracowanie)

utwardzenie kostką granitową - regularną
utwardzenie kostką betonową - kolor szary
utwardzenie kostką betonową - kolor czerwony
nawierzchnia asfaltowa
trawa
krzewy (irga)
lampy gruntowe do podświetlania murów
lampy oświetleniowe hybrydowe
kosze na śmieci
punkt wypoczynku (ławki i stół)
ławki parkowe
granica terenu objętego opracowaniem

OBIEKTY ISTNIEJĄCE

1 - Budynek po byłym punkcie sprzedaży pamiątek, przystanku autobusowym - przeznaczony do rozbiórki

USŁUGI BUDOWLANO-GEODEZYJNE
Zygmunt Dziedzic
28-200 Staszów, ul. Wschodnia 13/13
tel. (0-15) 864-26-07
NIP 866-120-38-62, REGON 260084745

Geodeta uprawniony
Krystyna Dziedzic
świadectwo 15323

ARK.1
ARK.2

Legenda:

linia rozgraniczająca
linia nieprzekraczalna zabudowy
linia sanitarna cmentarza
strefa ochrony ekspozycji zabytkowego zespołu Szydłowa
zespołu Szydłowastanowiska archeologiczne o pow.> 0,5ha
punkt ekspozycji zabytkowego zespołu Szydłowa

KS teren parkingu
UKS teren obiektu kultu religijnego
KDP teren ciągów pieszych
UM 2, UM1 teren zabudowy mieszkaniowej oraz związane z usługami na terenach zabudowanych lub częściowo zabudowanych
KD–D istniejące drogi gminne dojazdowe
KD–L drogi powiatowe klasy lokalnej
KD–W tereny dróg wewnętrznych istniejących
KD–G drogi wojewódzkie klasy głównej
2KS,U; 3 KS,U tereny miejsc postojowycj parking
ZU tereny zieleni urzadzonej
UK tereny usług kultury
ZC tereny cmentarzy

MAPA DO CELÓW PROJEKTOWYCH
Skala 1:500
Gmina: 261208_2- Szydłów
Obręb: 261208_2.0013.AR_5 – Szydłów dz. nr 565/2, 569, 239, 237/3, 240/7, 240/9
Sekcja Nr: 7.137.21.16.3.1, 7.137.21.16.3.3, 7.137.21.16.3.4
ID: G.6642.V.561.2019
Układ współrzędnych prostokątnych płaskich: PL-2000 strefa 7
Układ wysokościowy: PL-KRON86-NH
Układ odniesienia: PL-ETRF2000
Mapę sporządzono: 2019.05.16
ARK.2
Wykonawca: Usługi Budowlano-Geodezyjne Zygmunt Dziedzic ul. Wschodnia 13/13, 28-200 Staszów
Geodeta uprawniony: Krystyna Dziedzic nr upr. 15323
Nie ustanowiono obciążeń służebnością gruntową przejścia i przejazdu w księdze wieczystej.
Nie wyklucza się istnienia w terenie a nie wykazanych na niniejszej mapie urządzeń podziemnych, które nie były zgłoszone do inwentaryzacji lub o których brak jest informacji w zasobach PODGiK
Granice działek 237/3, 237/1 i 240/7 przyjęto na podstawie cyfrowej mapy ewidencyjnej na obręb Szydłów.
Granice działek 237/3 i 240/7 , granica działki 565/2 z działkami 237/2 i 122 oraz granica między działka 569 a 237/1 spełniają wymóg dokładnościowy ± 10cm. Pozostałe granice przedmiotowych działek tego wymogu nie spełniają.
Kontur użytku gruntowego oznaczony symbolem(Br -RV) i (RV) nie został ujawniony bazie ewidencji gruntów i budynków.
Mapę sporządzono pod projekt modernizacji drogi.

Uwierzytelniono dnia
30. 05. 2019

Poświadcza się, że niniejszy dokument został opracowany w wyniku prac geodezyjnych i kartograficznych, których rezultaty zawiera operat techniczny wpisany do ewidencji materiałów państwowego zasobu geodezyjnego i kartograficznego

Organ prowadzący państwowy zasób geodezyjny i kartograficzny	STAROSTA STASZOWSKI
Identyfikator ewidencyjny materiału zasobu = operatu technicznego	P.2612. P.2612. 2019. 718
Data wpisania operatu technicznego do ewidencji materiałów zasobu	28 -05- 2019
Imię, nazwisko i podpis osoby reprezentującej organ	Z up. STAROSTY p.o. Naczelnika Wydziału Geodezji i Ewidencji Gruntów Elżbieta Werińska GEODETA POWIATOWY

STAROSTWO POWIATOWE W Staszowie ul. Józefa Piłsudskiego 7 28-200 Staszów

STAROSTWO POWIATOWE
w Staszowie
ul. Józefa Piłsudskiego 7
28-200 Staszów

Temat	PROJEKT ZAGOSPODAROWANIA DZIAŁEK NR 240/1; 240/4; 240/5; 240/8; 240/9; 240/7; 237/3; 239; 569; 565/2		Nr Rys. 1
Obiekt	Zagospodarowanie przestrzeni przy ul. Kieleckiej w Szydłowie		Data: 08.2019
Adres budowy	SZYDŁÓW		Skala 1:500
Branża	Projektant	Nr upr.	Podpis
Elektryczna	inż. Mieczysław Sznajder	SWK/0056/POOE/03	
Sprawdził	mgr inż. Adam Bednarowski	138/Tbg/98	

LEGENDA :

łącznik jednobiegunowy; schodowy; krzyżowy; świecznikowy; łącznik o szczelności IP65; bistabilny

Oprawy oświetleniowe:

1 - LUG LIGHT FACTORY LUGCLASSIC LED PT 840 1x48W, IP44 lub równoważne
2 - LUGCLASSIC ECO LED SATIN 840 37W lub równoważne
6 - LUG CALLA LED 840 28W IP65 lub równoważne (nad umywalkami montować na ścianie na wysokości 2.2m)
7 - LED 840 37W IP65 lub równoważne (oświetlenie zewnętrzne)

- Oświetlenie kierunkowe w technologii LED z piktogramem "WYJSCIE EWAKUACYJNE" z autotestem
- Oświetlenie doświetlająca w technologii LED z autotestem
- Wentylator sprzężony z oświetleniem pomieszczenia

UWAGA: Podane produkty traktować jako przykładowe. Wykonawca, w porozumieniu z Inwestorem, może zastosować produkt równoważny o parametrach technicznych, jakościowych nie gorszych niż produkt wskazany z nazwy.

1 Przedsionek
2 Sanitariat
3 Sanitariat
4 Pom. techniczne
5 Pom. obsł. turystycznej i sprzedaż produktów lokalnych

Biuro Projektowe z Wykonawstwem
ul. Wschodnia 13/17
28-200 Staszów
tel. 158642670
bpdrz@interia.pl

STAROSTWO POWIATOWE
w Staszowie
ul. Józefa Piłsudskiego 7
28-200 Staszów

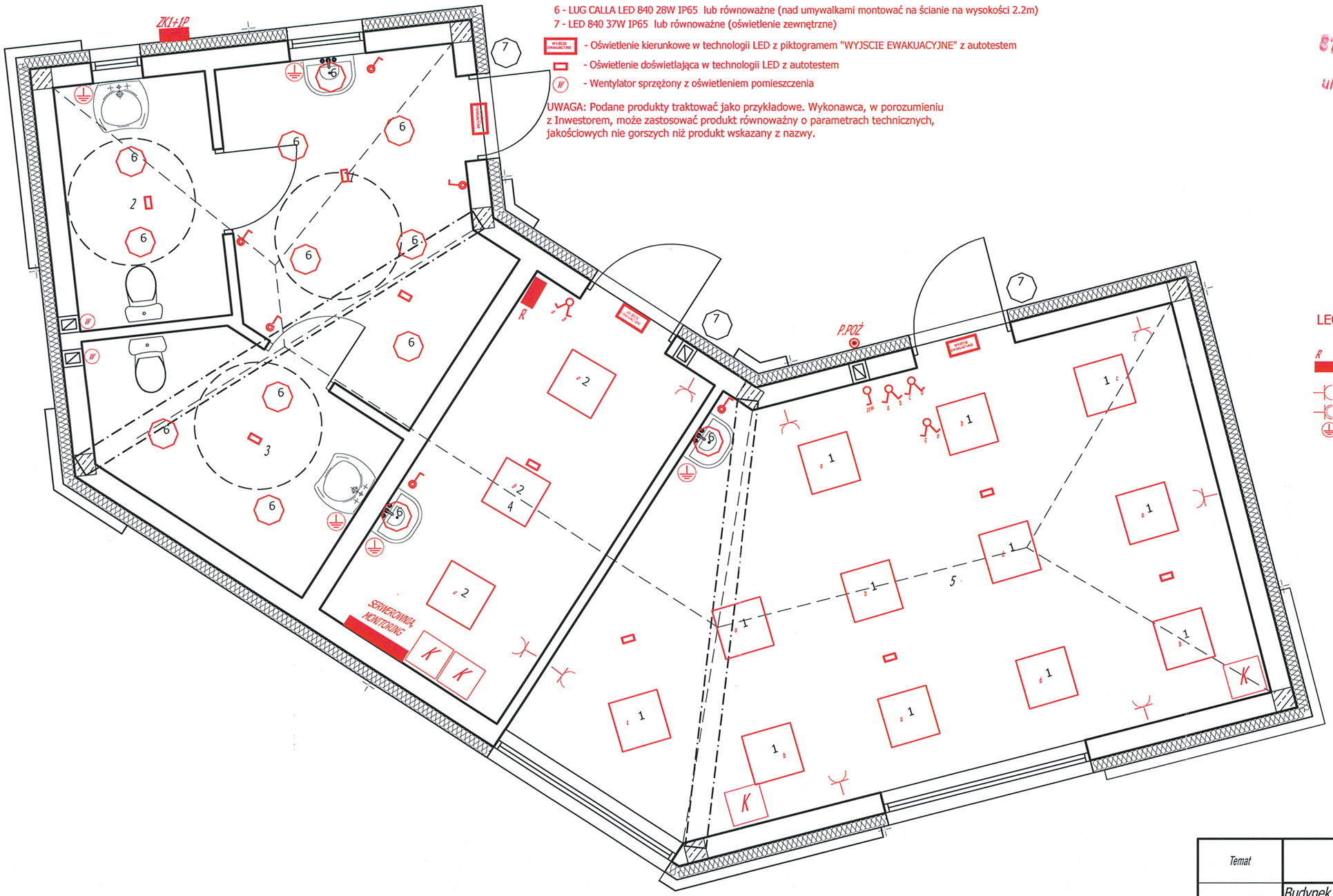

LEGENDA :

R - Projektowana rozdzielnica bezpiecznikowa,

Pojedyncze gniazdo wtyczkowe 1P+N, PE 230V/16A IP20, p/t

Pojedyncze gniazdo wtyczkowe hermetyczne 1P+N, PE 230V/16A IP20, p/t

Punkt uziemiający/urządzenie podłączone do szyny PE w tablicy

K - zestaw gniazd wtykowych jak poniżej

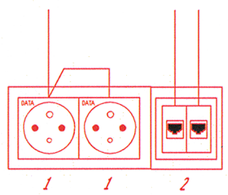

1 - gniazdo 2P+Z z blokadą MOSAIC - LEGRAND YDYżo 3x2,5 - obw. wydzielony
2 - gniazdo teleinformatyczne 2 x RJ45 - skrętka kat. 6
Ramka 5-krotna MOSAIC

Temat	Rzut przyziemia		Nr Rys. 2
Obiekt	Budynek obsługi turystycznej i sprzedaży produktów lokalnych wraz z sanitariatami ogólnodostępnymi		08.2019
Adres budowy	SZYDŁOW działka nr 240/7		Skala 1:50
Branża	Projektant	Nr upr.	Podpis
Elektryczna	inż. Mieczysław Sznajder	SWK/0056/POOE/03	
Sprawdził	mgr inż. Adam Bednarowski	138/Tbg/98	